Emetteur universel sans fil
RF 96 ST SW915 Vcc extern
Code-article: 1245020

Caractéristiques du produit

- Boîtier plastique
- Montage selon la norme EN 50047
- Technologie radio sWave®
- Alimentation en courant externe par connecteur M12
- Combinable avec 3-fils PNP capteurs 24 VDC ou capteurs externes ou contacts à fermeture avec éléments de contact dorés
- Alimentation en courant: 24 VDC
- Programmation simple côté récepteur
- Signal de sortie configurable individuellement sur le récepteur

Encombrements

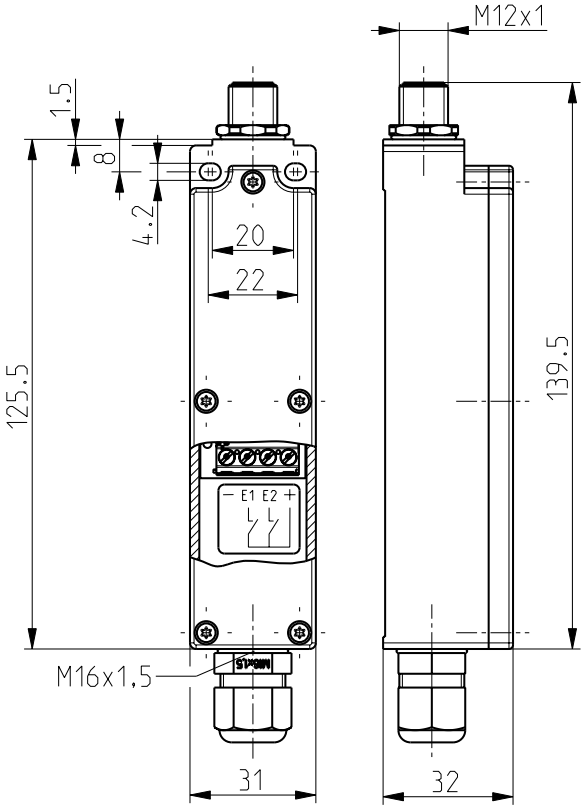

Données techniques générales

Normes appliquées
EN 60947-5-1, EN 61000-6-2, EN 61000-6-3, EN 61000-4-4, EN 61000-4-5, EN 61000-4-6, EN 301 489-1, EN 301 489-3, EN 300 220-1, EN 300 220-2

Boîtier
thermoplastique, renforcé en fibre de verre, résilient, auto-extinguible UL 94 V-0

Couple de serrage
vis de fixation pour boîtier M4: max 1,2 Nm
vis du couvercle M2,5: env. 0,45 Nm

Etanchéité
IP67 (IEC/EN 60529)

Source de courant
24 VDC

Raccordement
connecteur M12 x 1, 4 pôles

Température ambiante
–20 °C ⋯ +65 °C

Fréquence de commutation
max. 5 Hz

Plage de tension de service assignée U_B
10 ⋯ 30 VDC Pin 1 et Pin 3 connecteur M12

Tension assignée d'isolement U_i
75 VDC

Tenue aux chocs électriques assignés U_{imp}
0,5 kV

Courant assigné d‘emploi I_e
2,5 mA

Courant de repos
15 µA (si le capteur n'est pas connecté)

Variation d’alimentation admissible U_e - U_a
1,5 V

Courant commuté
max. 100 mA

Sous réserve d'erreur ou de modification technique.

Emetteur universel sans fil
RF 96 ST SW915 Vcc extern
Code-article: 1245020

Données techniques générales (suite)

Points de commutation
> 5 VDC (E1, E2)

Durée d'actionnement
min. 80 ms

Certification
Etats-Unis: FCC - XK5-RFRXSW915
Canada: IC - 5158A-RFRXSW915
Mexique: IFT - RCPSTRF17-1886

Poids
92 g

Technologie sans fil

Protocole
sWave®

Fréquence
915 MHz (Etats-Unis, Canada, Mexique, Australie)

Energie d'émission
< 25 mW

Taux de transfert
66 kbps

Bande passante
550 kHz

Rayon d'action
max. 450 m à l'extérieur, max. 40 m à l'intérieur

Position des pôles / Alimentation

M12 x 1

1 BN	$+U_B$
2 WH	NC
3 BU	$-U_B$
4 BK	NC

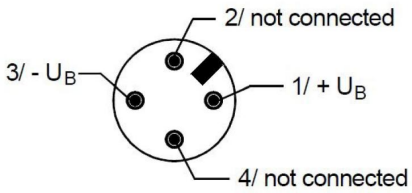

Contact externe

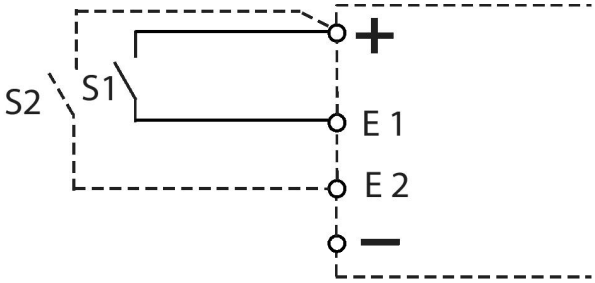

Détecteurs

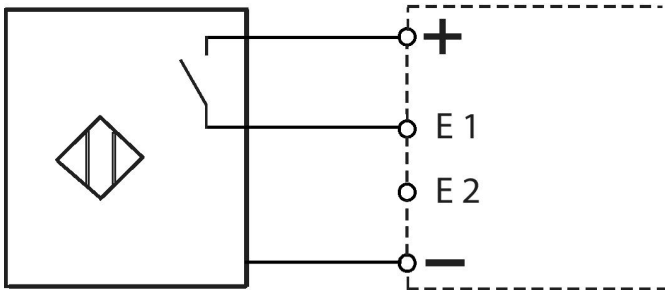

Sous réserve d'erreur ou de modification technique.