Capteur magnétique sans fil
RF RC 10 SW868
Code-article: 1271243

Caractéristiques du produit

- Boîtier plastique
- Technologie radio sWave®
- Pas de câblage ni de pose de goulotte
- Alimentation en courant par pile au lithium
- Programmation simple côté récepteur
- Signal de sortie configurable individuellement sur le récepteur

Notes
- L'actionneur n'est pas compris dans la livraison du commutateur

Encombrements

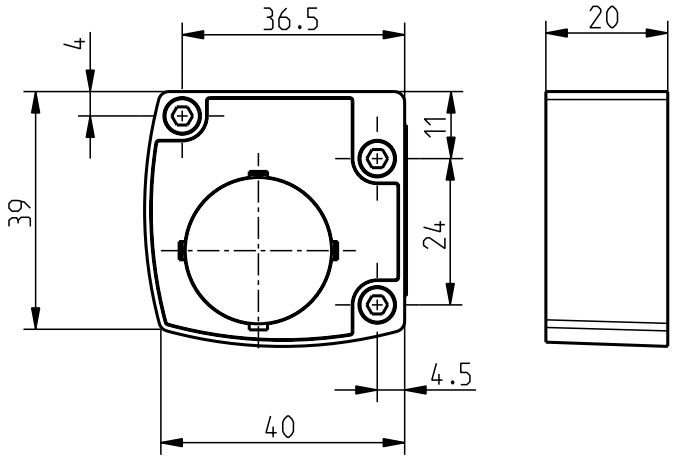

Données techniques générales

Normes appliquées
EN 60947-5-1, EN 61000-6-2, EN 61000-6-3, EN 301 489-1, EN 301 489-3, EN 300 220-2

Boîtier
thermoplastique, renforcé en fibre de verre, résilient, auto-extinguible UL 94 V-0

Couple de serrage
vis de fixation pour boîtier: 0,5... 0,6 Nm

Etanchéité
IP67 (IEC/EN 60529)

Température ambiante
–20 °C ⋯ +65 °C

Système de commutation
contacts Reed

Distance de commutation assignée s_n
10 mm

Hystérésis
env. 1 mm

Fréquence de manoeuvre
max. 12000 télégrammes avec répétitions/h

Durée de vie mécanique
> 1 million manoeuvres

Durée d'actionnement
min. 80 ms

Fixation
actionneur: distance min. de 8 mm par rapport au matériau ferromagnétique

Remarque
pas de signal d'état disponible

Certification
Europe: RED 2014/53/EU

Poids
28 g

Technologie sans fil

Protocole
sWave®

Fréquence
868,3 MHz (Europe)

Energie d'émission
< 25 mW

Taux de transfert
66 kbps

Bande passante
350 kHz

Rayon d'action
max. 450 m à l'extérieur, max. 40 m à l'intérieur

Sous réserve d'erreur ou de modification technique.

Capteur magnétique sans fil
RF RC 10 SW868
Code-article: 1271243

Alimentation en courant

Source de courant
pile au lithium CR 2032 (remplaçable)

Système
Lithium-MnO_2

Tension nominale
3 V

Capacité nominale
0,23 Ah

Durée de vie de la pile
> 800 000 manoeuvres

Sous réserve d'erreur ou de modification technique.